СЕКЦИЯ 20
СЕКЦИЯ 21

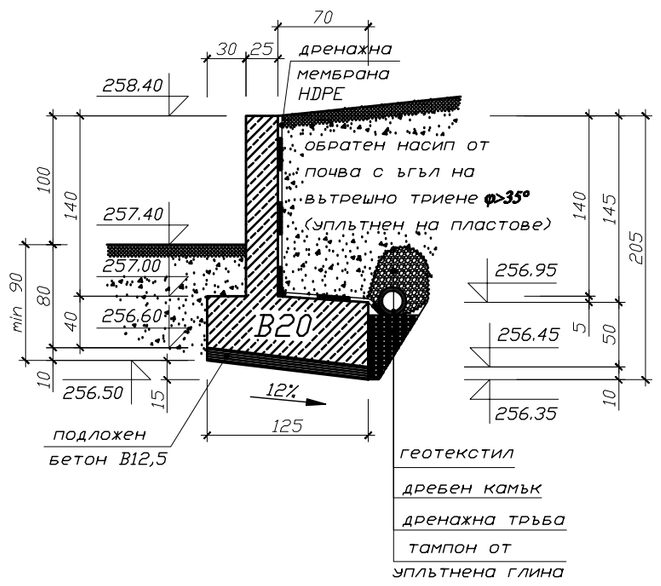

СЕКЦИЯ 20
СЕКЦИЯ 21

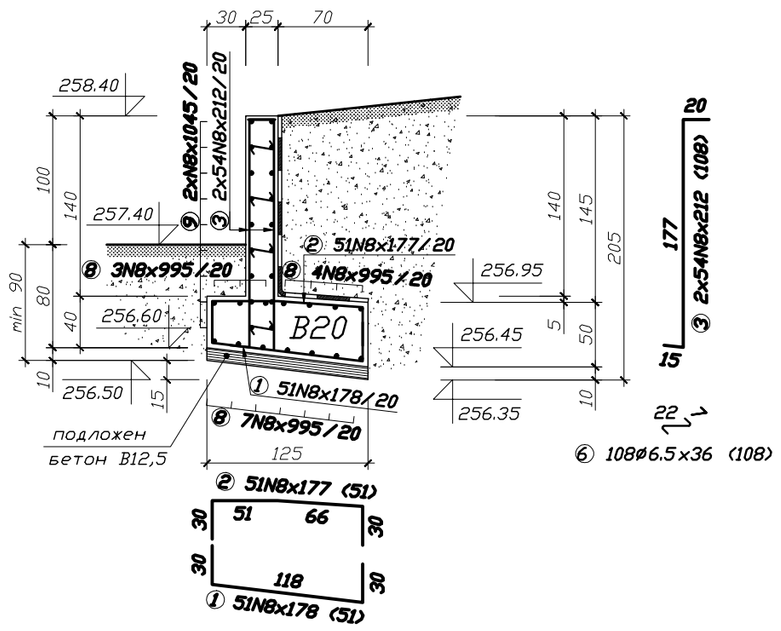

СЕКЦИЯ 22

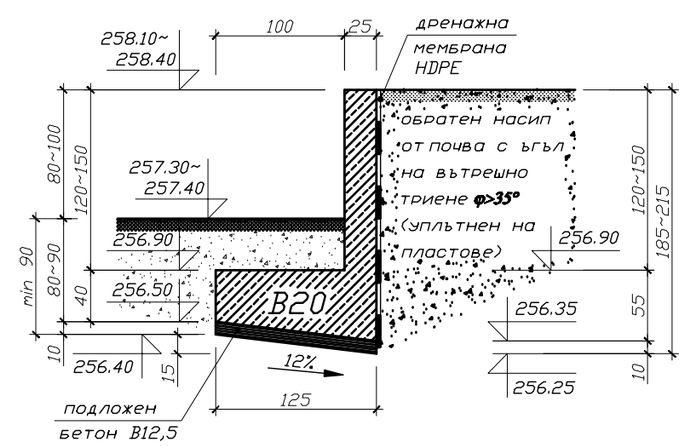

СЕКЦИЯ 22

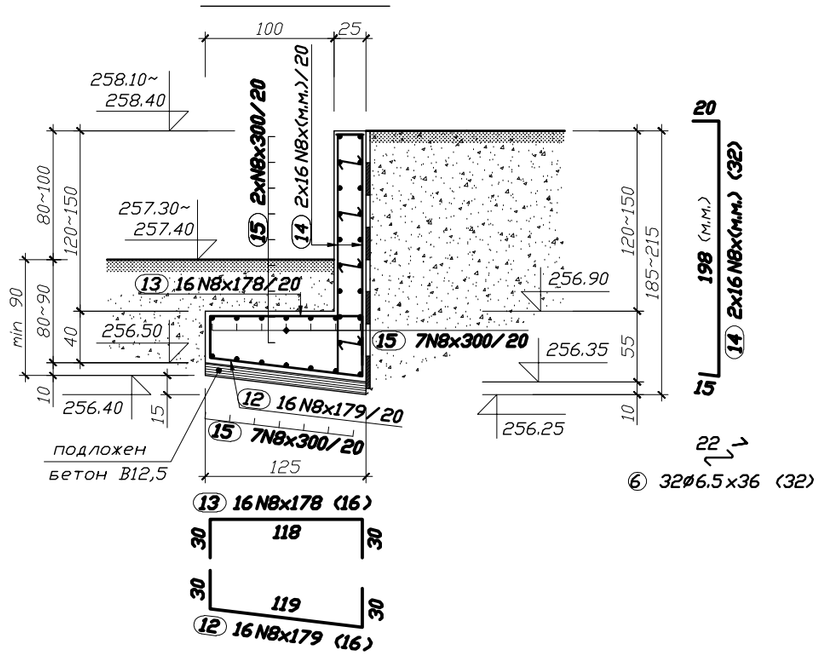

СЕКЦИЯ 23

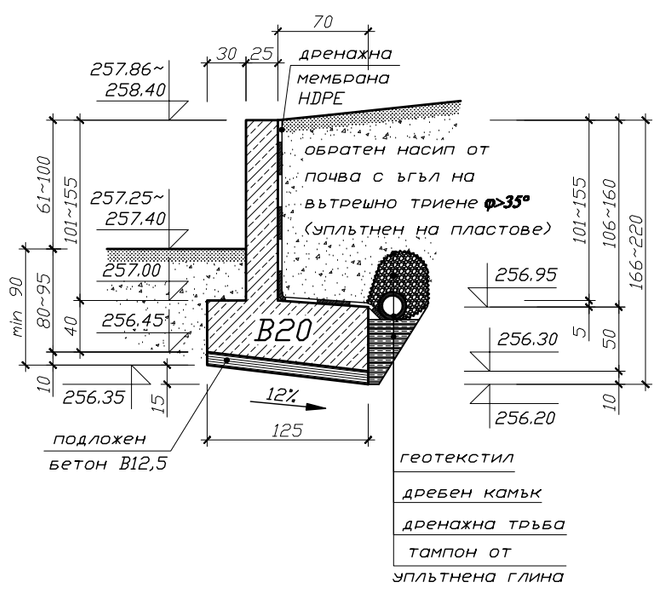

СЕКЦИЯ 23

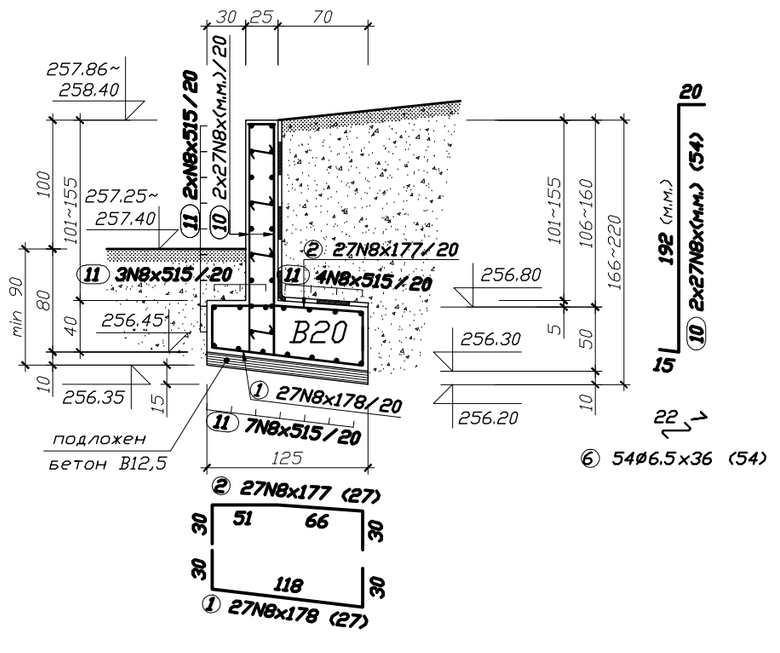

СЕКЦИЯ 24

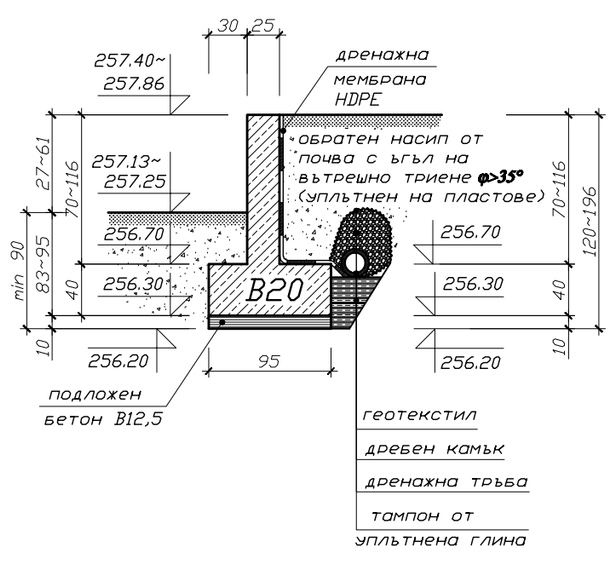

СЕКЦИЯ 24

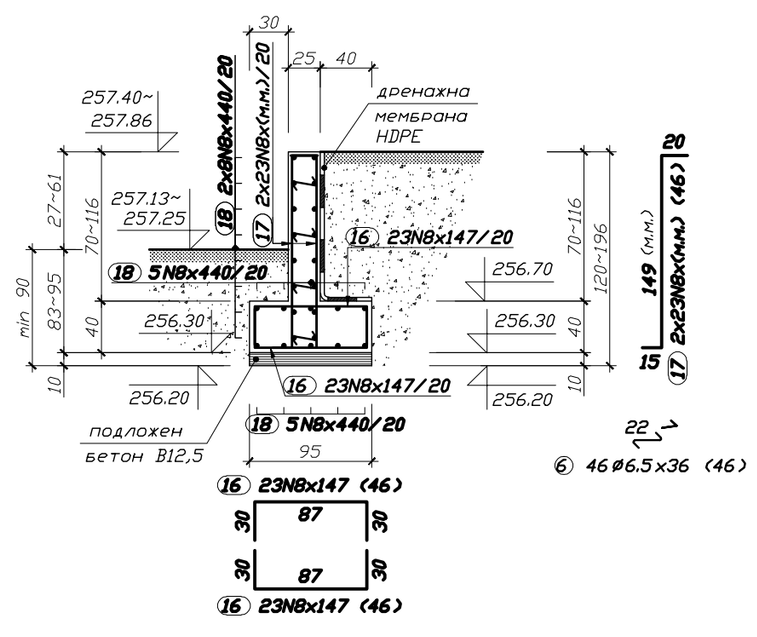

З А Б Е Л Е Ж К И :

1. Бетон за конструкцията B20.
2. Стомана A-III с Rs=375MPa; A-I с Rs=225MPa.
3. Бетоново покритие на армировката в стената 3см.
4. Бетоново покритие на армировката в основата 3,5см.
5. Основите са изчислени за Ro=0,2MPa.
6. Основите, кофражът и армировката да се приемат от проектанта-конструктор.
7. При разкриване на геоложки слоеве, различни от проектните, да се търси съдействието на проектанта!
8. При изпълнение на строително-монтажните работи да се спазват изискванията на "Наредба 2 за минималните изисквания за ЗБУТ"!
9. Не се разрешават промени по проекта без съгласието на проектанта.

Армировка - рекапитулация			
ø [mm]	lgn [m]	Тегло за m' [kg/m']	Тегло [kg]
AI			
6.5	125.28	0.260	32.57
Всичко			32.57
AIII			
8	2330.39	0.395	920.50
Всичко			920.50